Toate tipurile de oţel (în special Bst 500) vor avea obligatoriu clasa de ductilitate C.
All types of steel (especially Bst 500) will mandatory have the ductility class C.

Acest plan anuleaza si inlocuieste planul nr. PT.02.04.16.RE.03.008 elaborat la data 01.2013.

This layout plan canceled and replaced layout plan no. PT.02.04.16.RE.03.008 prepared on 01.2013.

Plan cofraj si armare stalp
S1 Ø 90
/Formwork and reinforcement plan for column S1 Ø 90
scara/scale 1:50

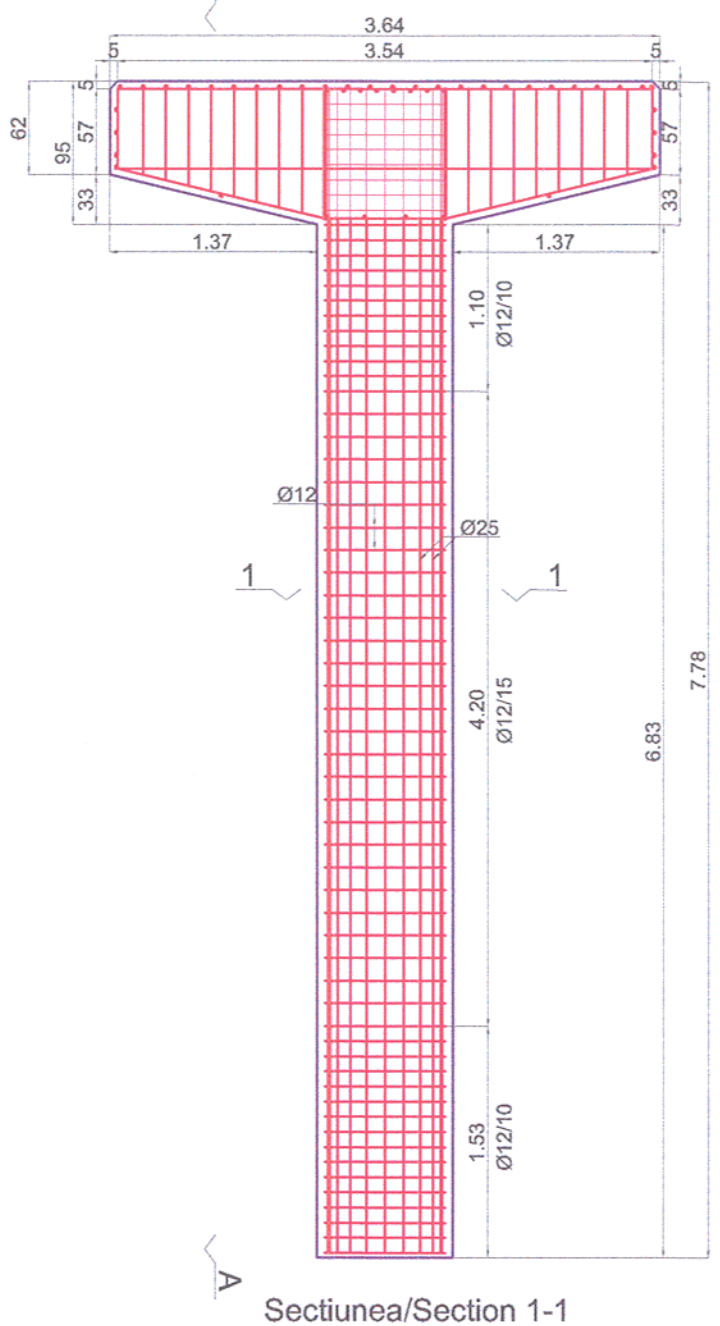

Sectiunea/Section 1-1
scara/scale 1:50

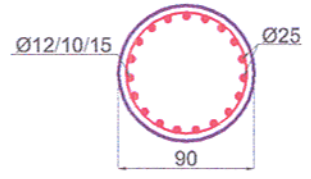

Vedere A-A
S1 Ø90
scara/scale 1:50

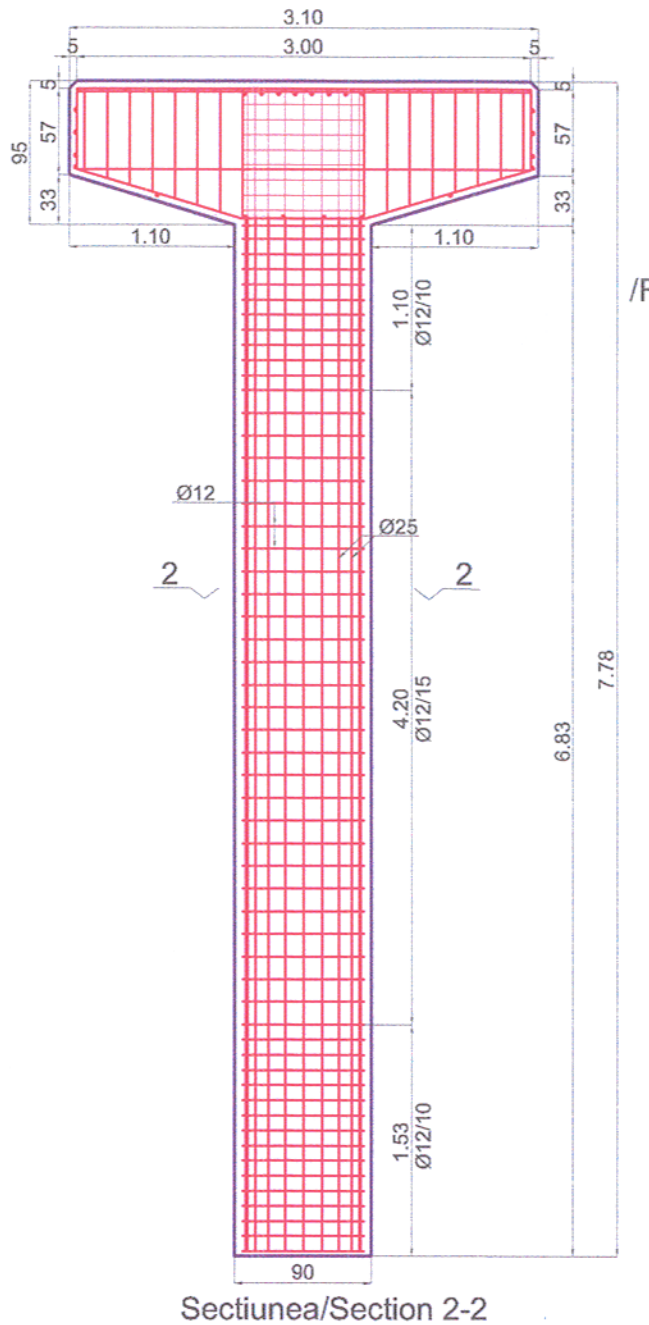

Sectiunea/Section 2-2
scara/scale 1:50

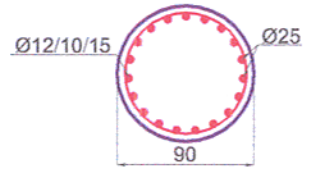

Plan cofraj si armare stalp S2 Ø60
/Formwork and reinforcement plan for column S2 Ø60
scara/scale1:50

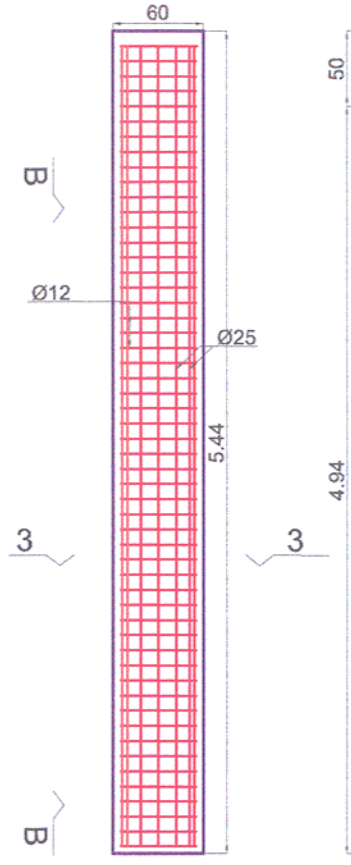

Sectiunea/Section 3-3
scara/scale 1:50

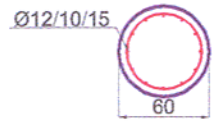

Vedere B-B
S2 Ø60
scara/scale 1:50

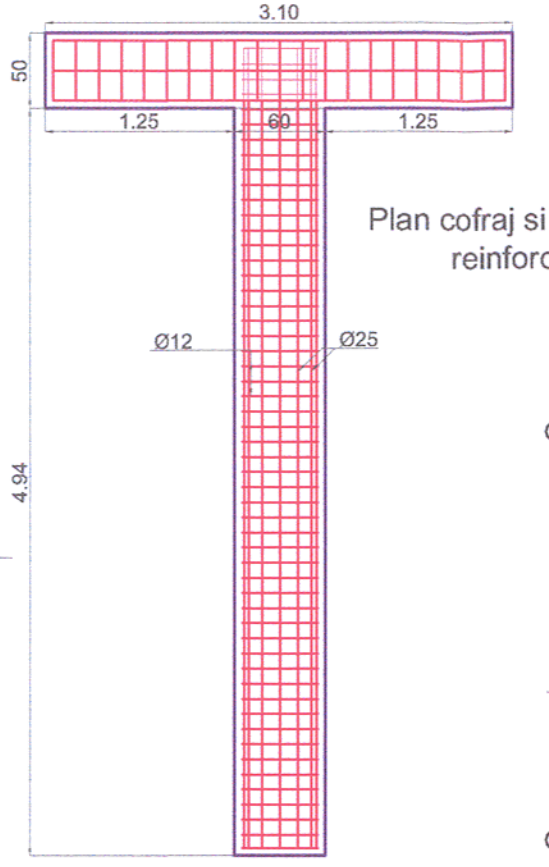

Plan cofraj si armare stalp S3 Ø60/Formwork and reinforcement plan for column S3Ø60
scara/scale 1:50

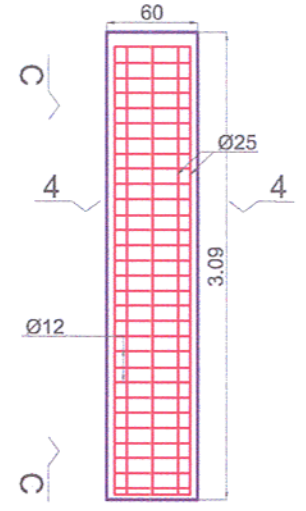

Sectiunea/Section 4-4
scara/scale 1:50

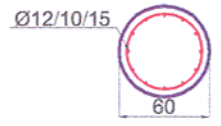

Vedere C-C
S3 Ø60
scara/scale 1:50

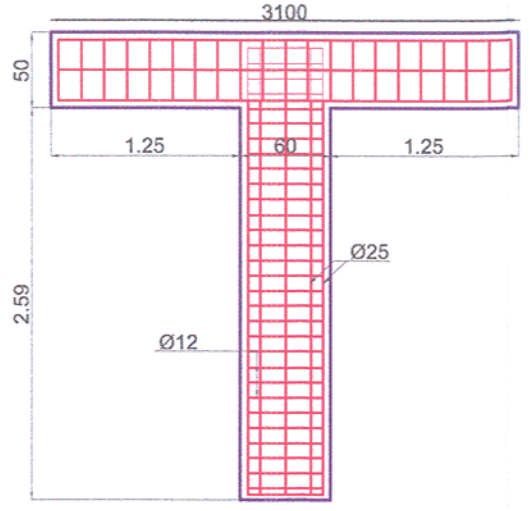

CLASA DE IMPORTANTA A CONSTRUCTIEI CONFORM P100/1-2006 ESTE (II)
CATEGORIA DE IMPORTANTA CONFORM HG nr. 766/97 este (C)
THE CONSTRUCTION IMPORTANCE CLASS, ACCORDING TO P 100/1-2006, IS (II) THE IMPORTANCE CATEGORY, ACCORDING TO HG 766/97 IS "C"

Note generala valabila pentru intregul proiect
Executantul este obligat sa verifice informatiile din planuri si din extrasele de laminate inainte de comandarea oricaror materiale si sa comunice orice neconcordanta proiectantului. In caz contrar proiectantul nu isi va asuma responsabilitatea pentru nici o eroare din planuri sau din extrasele de materiale.

Universal remark valid for the entire project
The executants is bound to verify all the information from the plans and from the material lists before ordering any materials and to communicate any disparity to the designer. Other way the designer will not assume the responsibility about the errors in the plans or in the material lists.

Materiale / Materials:

Beton armat/Reinforced concrete: C30/37
Beton simplu/Plain concrete: C16/20
Otel beton/Reinforcement: Bst 500

Verificator / Expert Checker / Expert	Cerinţa Requirement	Semnătura Signature	Referat / Expertiză Report / Expertise

MIERTCIU P. GHEORGHE
NR. 444
A1, A2, A3

European Investment Bank

MINISTERUL TRANSPORTURILOR

BENEFICIAR / BENEFICIARY :
CFR
COMPANIA NAŢIONALĂ DE CĂI FERATE "CFR" SA

PROIECTANT / DESIGNER: PÖYRY			Data Date	Semnătura Signature
Aprobat Approved	Şef de echipă Team leader	C. Teodorescu	01.2013	
Verificat Checked	Expert Cheie Key Expert	R. Witan	01.2013	
Subcontractant / Subcontractor VIOTOP				
Aprobat Approved	Adjunct Şef de echipă Deputy Team leader	A.M. Baicu	01.2013	
Proiectat Designed	Inginer Engineer	S. Petrea	01.2013	

"Reabilitarea liniei c.f. Frontier ă - Curtici - Simeria, parte componentă a coridorului IV Pan - European pentru circula ţia trenurilor cu viteză maximă de 160 km/h"
Tronsonul 2 - C: Cap Y Il teu - Cap Y Gurasada
"Rehabilitation of the Railway Line Border - Curtici - Simeria, component Part of the IV Pan - European Corridor for the Trains Circulation with maximum speed of 160 km/h"
Section 2 - C: End Y Ilteu - End Y Gurasada

Project 9i 35311.1

Faza / Phase: PTh+CS / TD+TS

Denumire desen / Drawing name:

Plan armare şi cofraj stâlpi pasarelă - Staţia Ilteu/
Ilteu formwork and reinforcement columns footbridge

Scara / Scale	Revizia / Revision	Cod desen / Drawing Code	Nr / No
1:50	1/05.2013	PT.2C.04.16.RE.03.008	08/09